SKEMA BANGUNAN DI. SARANGAN

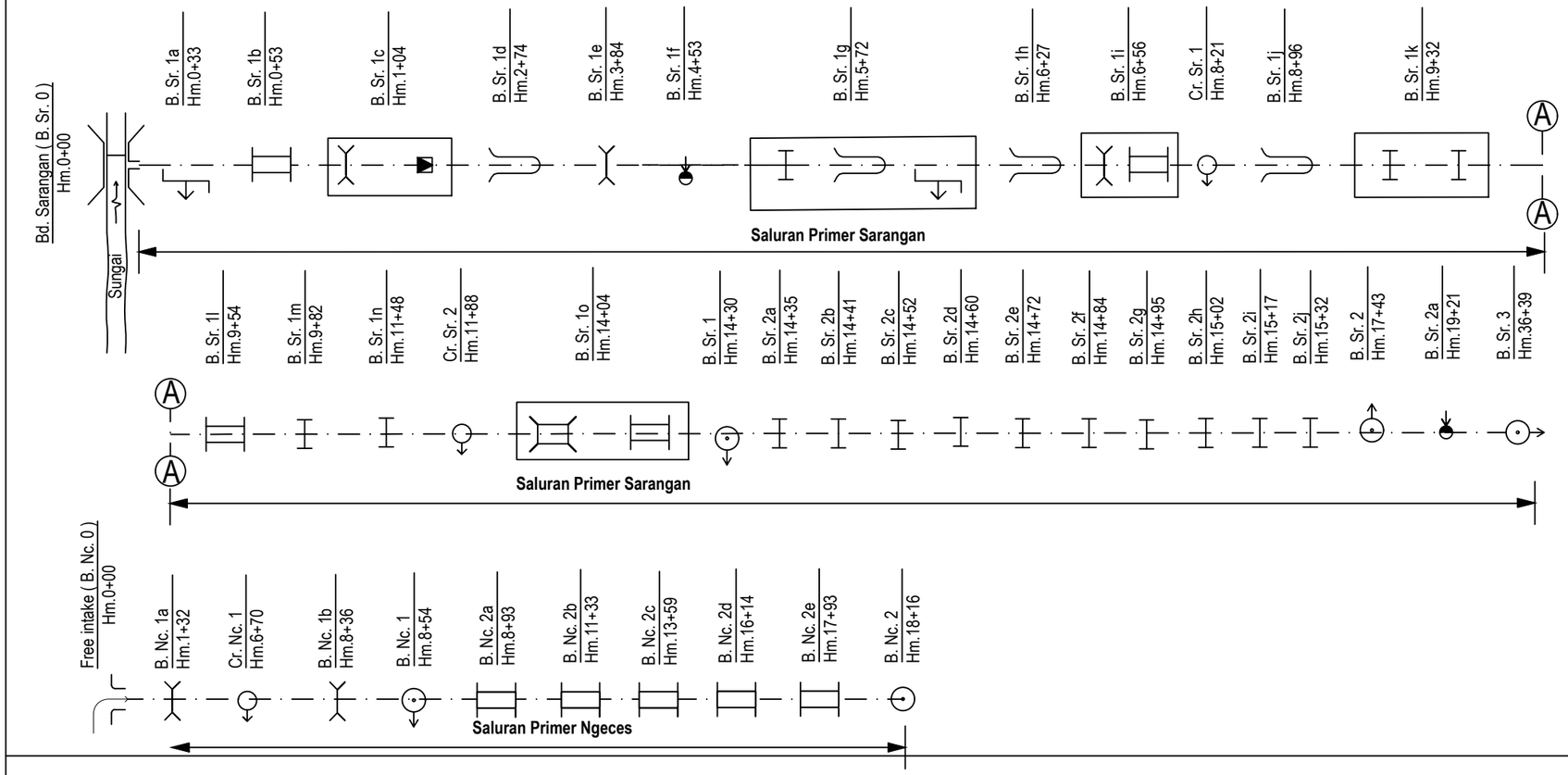

SKEMA JARINGAN DI. SARANGAN

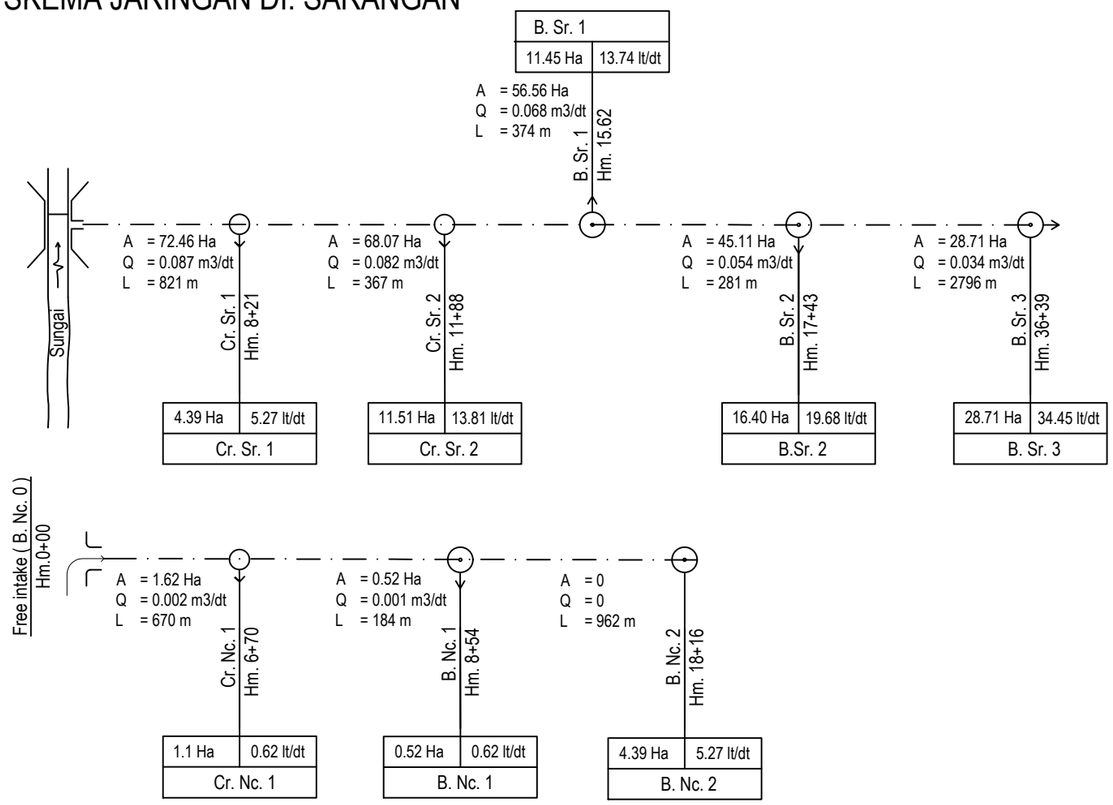

KETERANGAN :

- Bendung
- Sungai
- Saluran Induk
- Saluran Sekunder
- Saluran Tersier
- Jalan Rel Kereta Api
- Jembatan Desa
- Tempat Cuci Orang
- Jembatan Orang
- Pelimpah Samping
- Bangunan Ukur
- Tempat Mandi Hewan
- Bangunan Pemasukan
- Bangunan Sadap
- Corongan
- Bangunan Bagi
- Bangunan Bagi Sadap
- Talang
- Sipon
- Got Miring
- Gorong - Gorong
- Bangunan Terjun
- Gorong - Gorong Silang
- Penguras
- Kombinasi

PEMERINTAH KABUPATEN SEMARANG
DINAS PEKERJAAN UMUM DAN
PENATAAN RUANG
KABUPATEN SEMARANG

PEKERJAAN

PENYUSUNAN DATA DASAR KONDISI IRIGASI PAKET VI (E-PAKSI)

LOKASI

DI. SARANGAN
Luas Baku : 98 Ha
Luas Fungsional : 92.16 Ha
Luasa IGT : 99 Ha

JUDUL GAMBAR	NO	JUMLAH
SKEMA BANGUNAN DAN JARINGAN DI. SARANGAN	01	01
KETERANGAN	SKALA	
	NTS	